男子

No.	氏名	所属
1	岩渕幸洋	東京都
2	北澤康明	長野県
3	船戸理来	北海道
4	髙橋克季	岐阜県
5	金野駿	埼玉県
6	西宏晃	佐賀県
7	小林航大	神奈川県
8	渡辺佑一	千葉県
9	坂元陽友	徳島県
10	上野優日	東京都
11	早川伶歩	茨城県
12	岩見眞吾	東京都
13	渡邊廉	愛媛県
14	伊藤環	三重県
15	今泉大地	神奈川県

氏名	所属	No.
阿部隼万	東京都	16
有澤康太	北海道	17
西村卓士	神奈川県	18
玉井英雄	長野県	19
内海徹	神奈川県	20
大塚直樹	佐賀県	21
金子和也	東京都	22
辻村琢光	東京都	23
田邉智和	千葉県	24
高礒泰久	三重県	25
大西颯誠	神奈川県	26
畑佐健太	岐阜県	27
新妻久志	埼玉県	28
舟山真弘	東京都	29

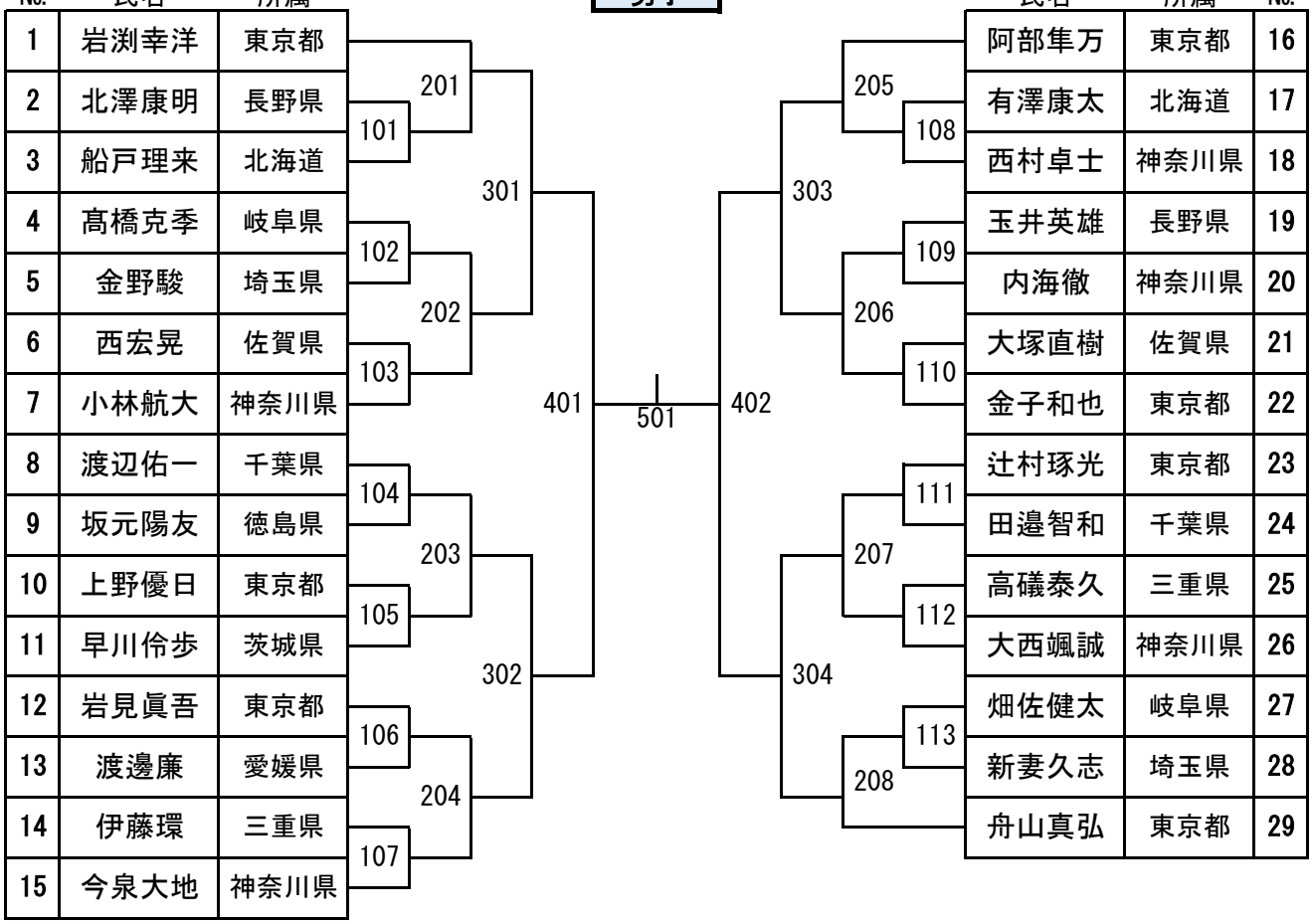

女子

No.	氏名	所属
1	山崎玉乃	静岡県
2	滝藤美子	広島県
3	藤本けい子	東京都
4	杉本綾子	静岡県
5	角田セツ	神奈川県
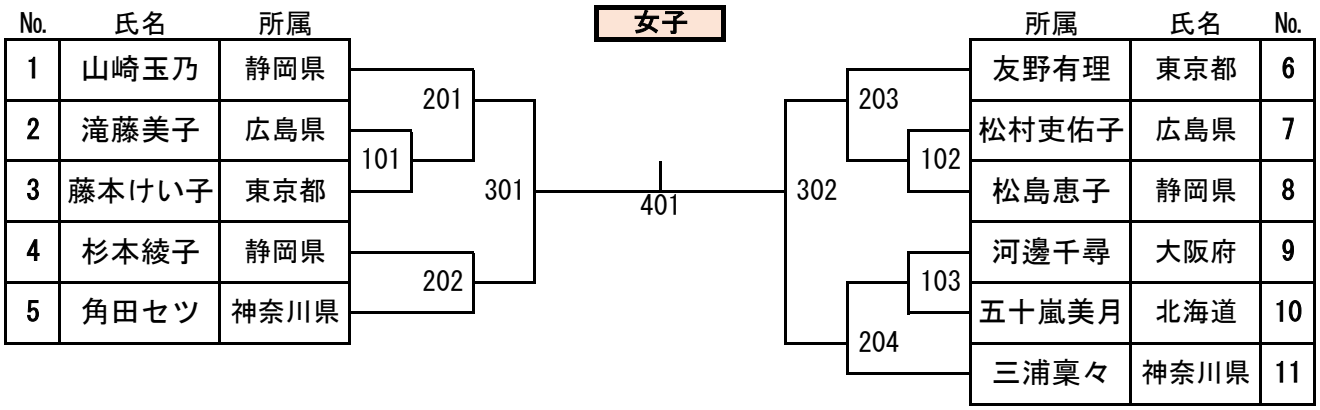
所属	氏名	No.
友野有理	東京都	6
松村吏佑子	広島県	7
松島恵子	静岡県	8
河邊千尋	大阪府	9
五十嵐美月	北海道	10
三浦稟々	神奈川県	11