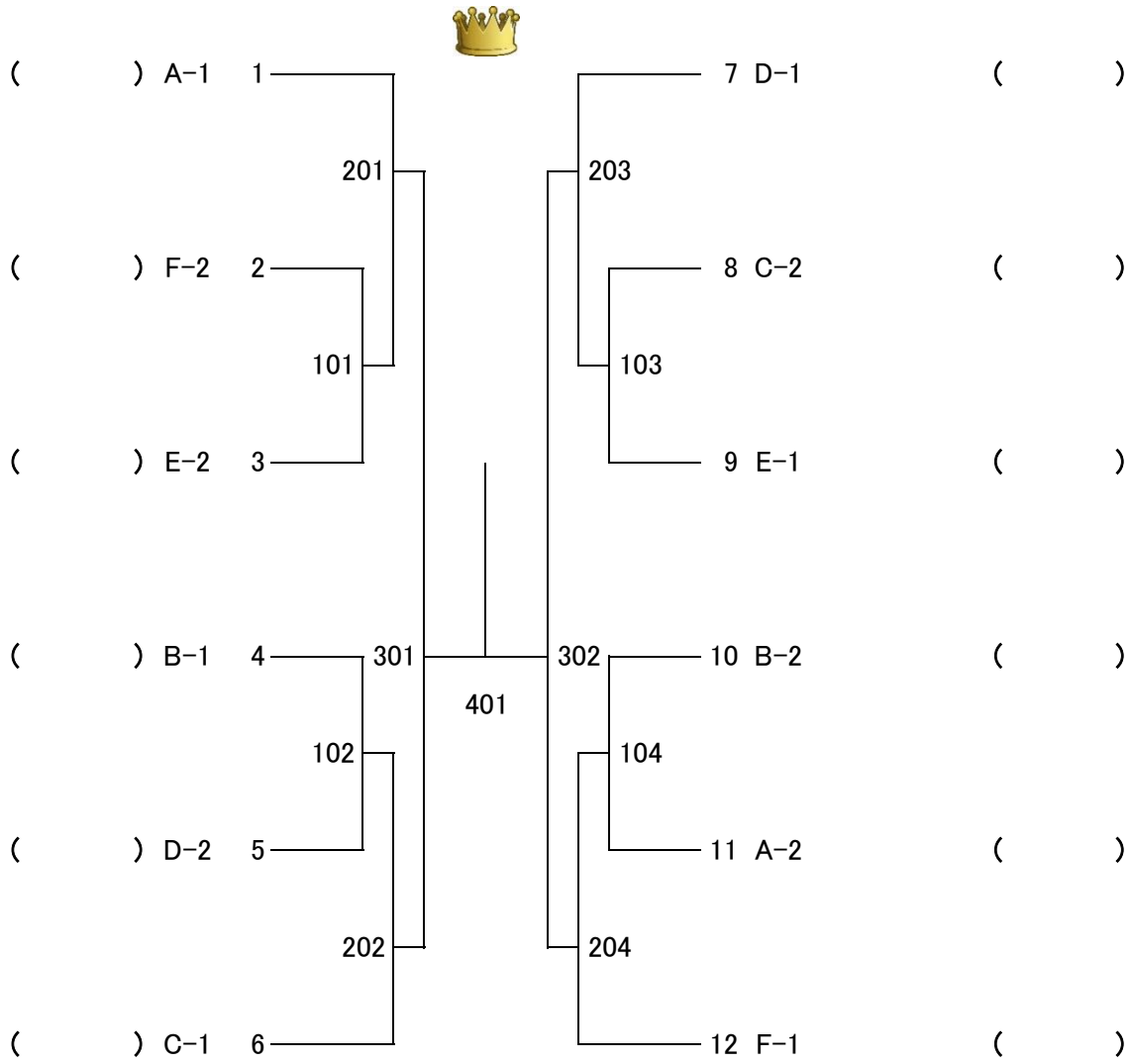個人戦　車いす使用の部（男子）　G2　決勝トーナメント