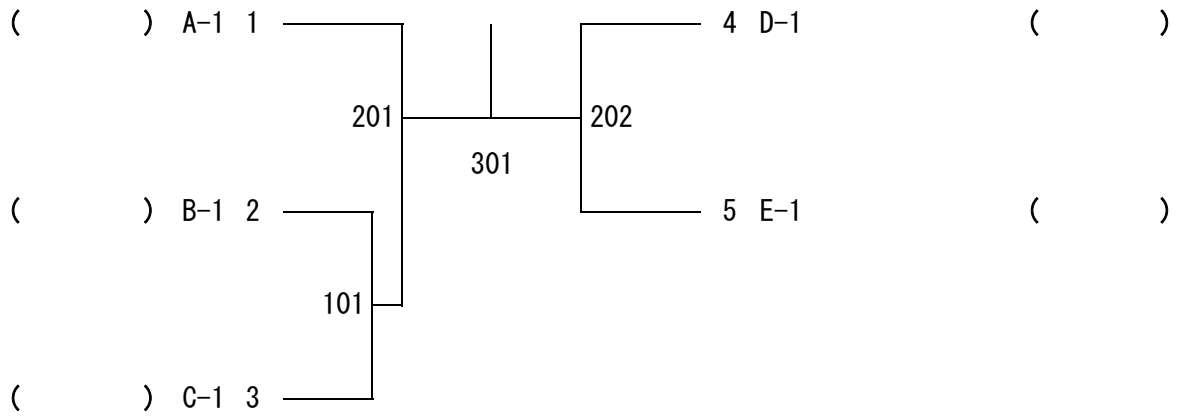団体戦　車いす使用の部　（男女混成）　決勝トーナメント